[redacted]

Osoba kontaktowa
E-mail
Telefon

Klient

Osoba kontaktowa
E-mail
Telefon

Dane techniczne

System gaśniczy
COR-1 Helix VF 1007/SC-FFS

ID projektu Nienazwany projekt [redacted]

Nazwa projektu
Miejsce montażu
Numer pozycji klienta

[redacted]

Rodzina charakterystyki

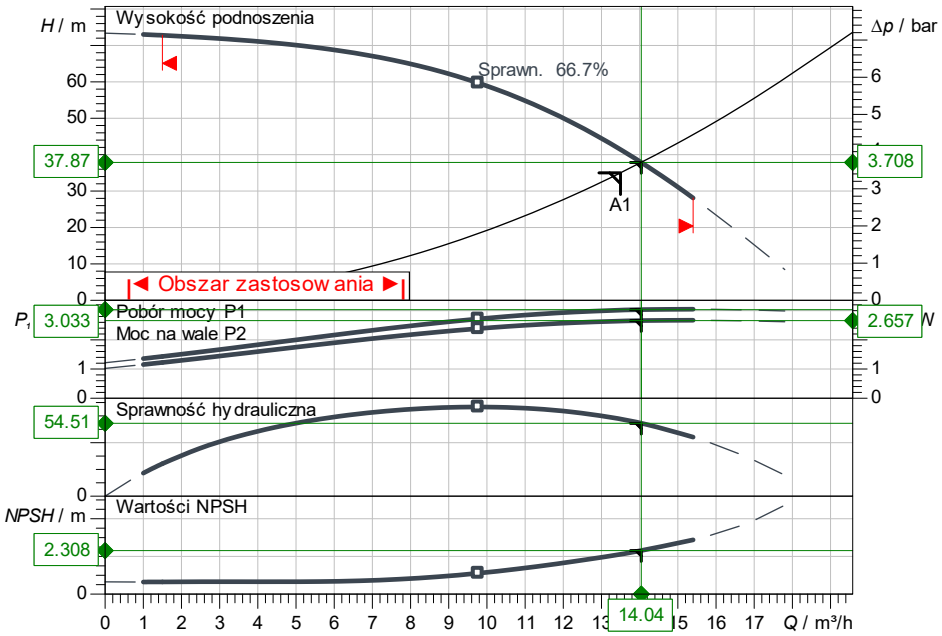

Wprowadzenie danych eksploatacyjnych

Wydajność	13.50 m³/h
Wysokość podnoszenia	35.00 m
Medium	Woda 100 %
Temperatura przetłaczanej cieczy	20.00 °C
Gęstość	998.30 kg/m³
Lepkość kinematyczna	1.00 mm²/s

Dane hydrauliczne (punkt pracy)

Wydajność	14.04 m³/h
Wysokość podnoszenia	37.87 m
Moc na wale P2	2.66 kW

Dane o produkcie

System gaśniczy
COR-1 Helix VF 1007/SC-FFS

Liczba pomp	1
Maksymalne ciśnienie robocze	16 bar
Max. ciśnienie dopływowe	10
Temperatura przetłaczanej cieczy	0 °C ... +55 °C
Max. temp otoczenia	40 °C
Stopień ochrony urządzenia	IP55
Stopień ochrony urządzenia sterującego	IP54
Ciśnieniowe naczynie przeponowe	Tak
Zabezpieczenie przed suchobiegiem	Nie

Dane silnika

Poziom sprawności silnika	IE3
Przyłącze sieciowe	3~400 V / 50 Hz
Dopuszczalna tolerancja napięcia	+-10 %
Znamionowa prędkość obrotowa	2900 1/min
Moc nominalna Pn	3.00 kW
Prąd znamionowy	5.50 A
Współczynnik mocy	0.9
Sprawność	
50% / 75% / 100%	85.4/87.1/87.1%
Stopień ochrony	IP55
Klasa izolacji	F
Zabezpieczenie silnika	Tak

Wymiary przyłączeniowe

Przyłącze po stronie ssawnej	Rp 1½, PN 10
Przyłącze po stronie tłocznej	R 1½, PN 16

Materiały

Wał	1.4301
Korpus pompy	1.4301
Materiał uszczelnienia	EPDM
Uszczelnienie wału	Q1BE3GG
Materiał orurowania	1.4404
Wirnik	1.4404

Informacje dot. zamawiania

Masa netto ok.	121 kg
Numer pozycji	2863877

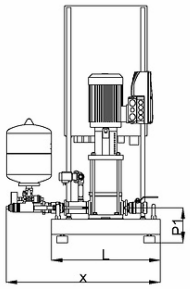

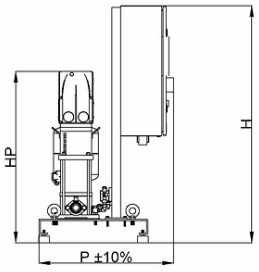

Wymiary mm

DNd	R 1½, PN	L	500
DNs	Rp 1½, PI	LS	600
H	1095	P	620
HP	975	P1	191
HS	380		

[redacted]

Osoba kontaktowa
E-mail
Telefon

Klient

Osoba kontaktowa
E-mail
Telefon

Dane techniczne

System gaśniczy
COR-1 Helix VF 1007/SC-FFS

ID projektu Nienazwany projekt 2026-05-06 10:38:51.159

Nazwa projektu
Miejsce montażu
Numer pozycji klienta

Data [redacted]

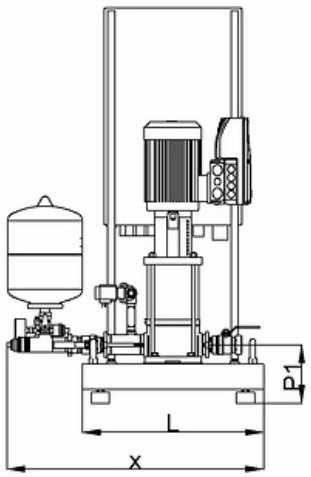

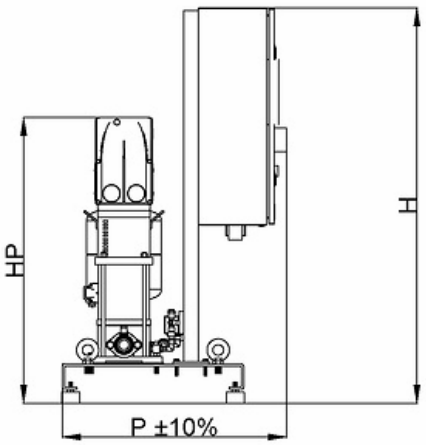

Standardowo

Strona ssawna Rp 1½, PN 10/PN 16
Strona tłoczna R 1½, PN 10/PN 16

Wymiary mm

Nazwa	Wartość	Nazwa	Wartość	Nazwa	Wartość	Nazwa	Wartość
DNd	R 1½, PN 16	P	620				
DNs	Rp 1½, PN 10	P1	191				
H	1095						
HP	975						
HS	380						
L	500						
LS	600						